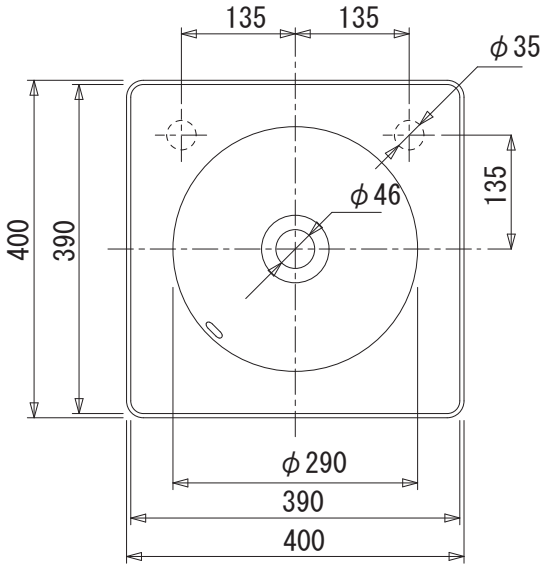

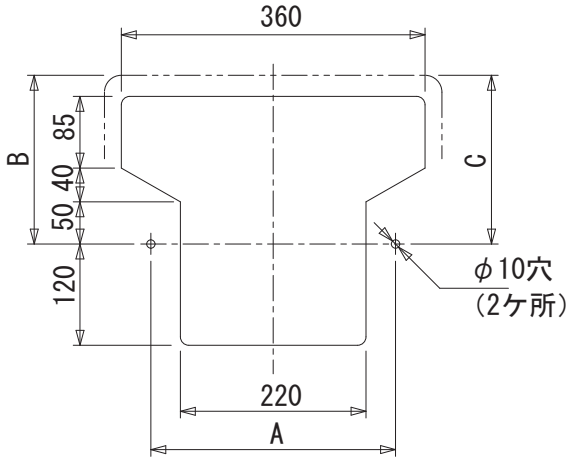

カウンター切込寸法

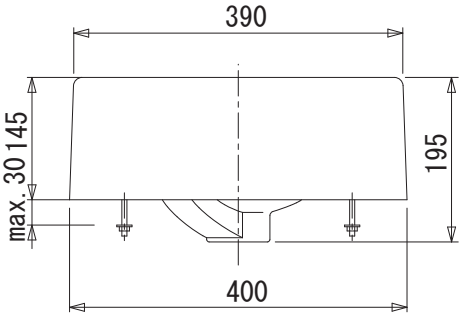

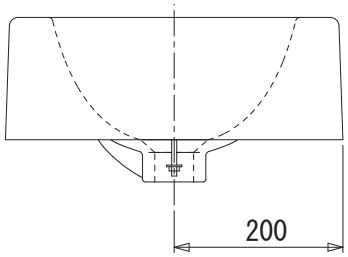

※A・B・C寸法は、手洗器現品の寸法を測定し、穴開けしてください。

品番	商品名			お問い合わせ先
DK032040	洗面ボウル			カネジン青山ショールーム TEL:03-5786-3375 FAX:03-5786-3376
ブランド		縮尺	日付	
デュラビット(アーキテック)		フリー	2007.11.01	
備考	オーバーフローなし 水栓穴は左右お選びいただけます			