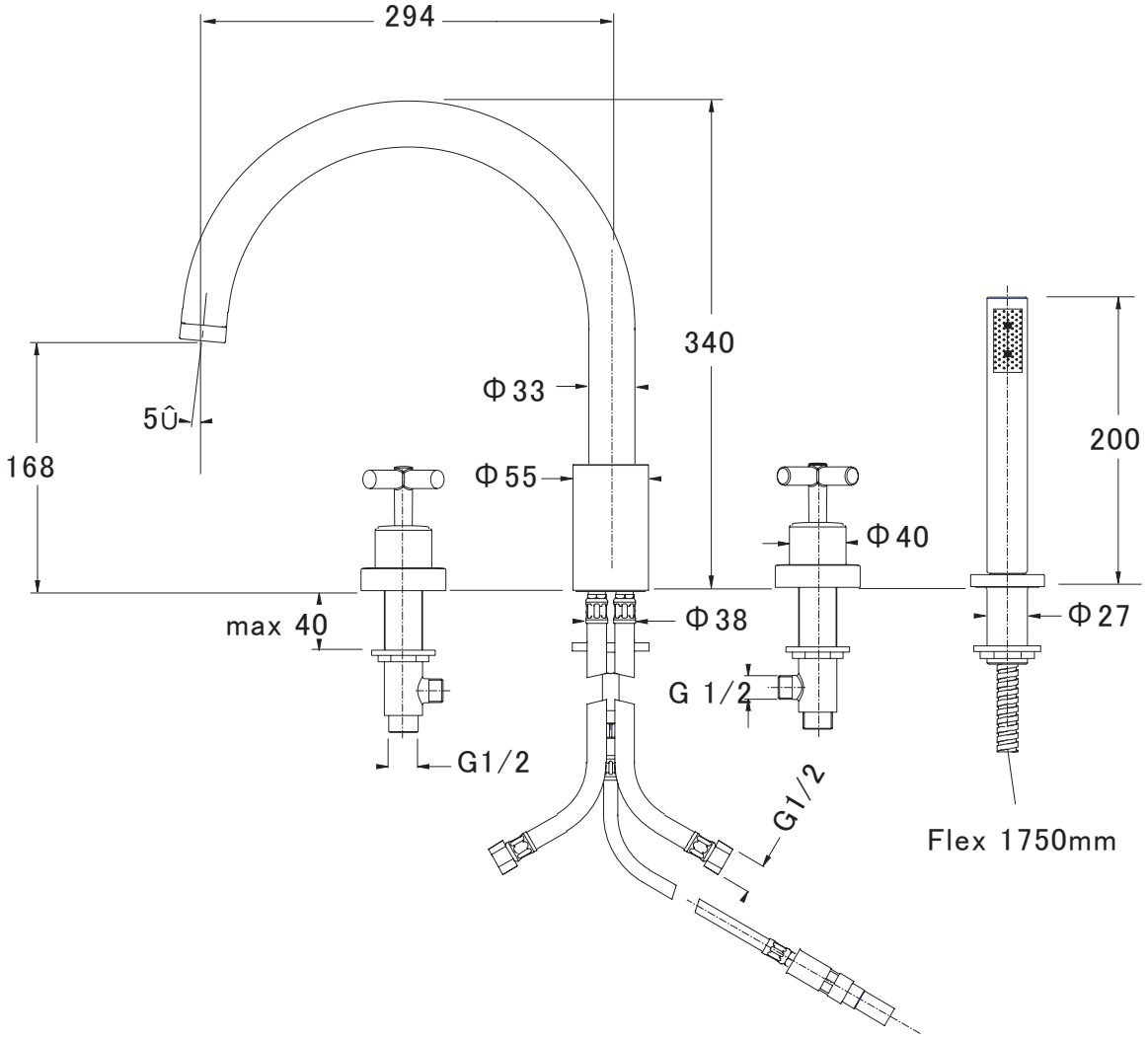

カウンター開口標準穴開け寸法

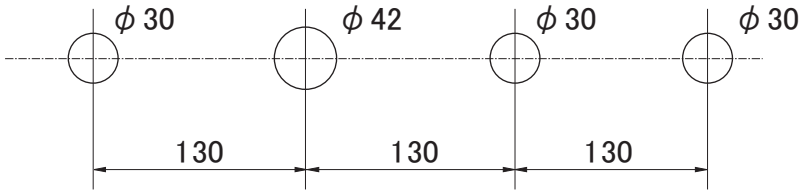

品番	商品名	お問い合わせ先
EV125	バスデッキ混合水栓	カネジン青山ショールーム TEL:03-5786-3375 FAX:03-5786-3376

ブランド	縮尺	日付
クリスティーナ(シャワー＆バス)	フリー	2007.11.01

備考
ハンドシャワー付き